Описание выявленных нарушений и копия заключения независимой экспертизы.

Независимая экспертиза

Проектная документации по объекту «Автомобильная дорога местного значения по ул. им. Думенко от ул. им. 70-летия Октября до ул. им. Калинина в г. Краснодаре» выполнена со значительными нарушениями действующего законодательства ущемляющими права и свободы более чем 3000 жителей.

Проектная документация была получена от Муниципального казённого учреждения муниципального образования город Краснодар «Единая служба заказчика» письмом 11951/66 от 24.11.2017 (Приложение 1-1).

В ходе анализа документации были выявлены нарушения прав и свобод жителей ЖК «Новый город». Для официального подтверждения выявленных нарушений жителями был осуществлен сбор средств и проведена независимая экспертиза, которая подтвердила данные нарушения. Заключение экспертизы представлено ниже.

Суть выявленных нарушений:

В разделе «Мероприятия по охране окружающей среды» выявлено, что шум от автомобильной дороги в период эксплуатации превышают допустимый уровень на 12,2 дБ. (Приложение 1-3). **Для защиты от шума применено фиктивное техническое решение**. В окна вопреки желанию жильцов встраиваются клапаны. И у людей есть выбор либо жить с закрытыми окнами и дышать через клапаны, либо открыть окна и слушать шум на уровне выше допустимого.

По проектной документации проведена государственная экспертиза и выдано положительное заключение. Исполнитель государственной экспертизы – ГАУ КК «Краснодаркрайгосэкспертиза», организация, аффилированная и подчиняющаяся администрации города.

Незаконное проведение капитального ремонта

Проектной документацией по объекту «Автомобильная дорога местного значения по ул. им. Думенко от ул. им. 70-летия Октября до ул. им. Калинина в г. Краснодаре» предусмотрено внесение изменений в систему вентиляции многоквартирных домов, что приводит к незаконному проведению капитального ремонта данных домов без согласования с жителями. В проекте указано только внесение изменений в конструкцию окна и полностью отсутствуют какие-либо другие расчёты по обеспечению воздухообмена.

В проектной документации указано.

12.21 Шумозащитные мероприятия

Выполненные расчетные исследования шумового режима территории и помещений жилых домов, а также разработанные шумозащитные мероприятия позволяют сделать следующие выводы:

- территории и помещений зданий с нормируемыми уровнями шума, расположенных на примагистральной территории проектируемой автомобильной дороги имеють превышения уровней шума над нормативными значениями:
- от 1,3 до 9,3 по ул. Генерала Шифрина №№ 1, 1/1, 5, 7;
- от 2,7 до 6,7 дБА по ул. Калинина 13, корп. 63 и 64;
- от 1,4 до 12,2 дБА по ул. Южной от ул. Восточной до ул. им. Академика Лукьяненко.

Превышения уровней шума в помещениях офисов, расположенных на первом и втором этажах многоэтажных жилых домов по ул. Генерала Шифрина, отсутствуют.

Превышения эквивалентных уровней звука на территории и в помещениях учебных корпусов факультета ветеринарной медицины КубГАУ не наблюдаются.

Для защиты жилых помещений квартир от повышенных уровней шума, оконные проемы которых ориентированы источник шума (проектируемая автомобильная дорога), предусмотрена установка шумозащитных вентиляционных устройств, обладающих звукоизоляцией от транспортного шума RA ≥ 20,0 – 30,0 дБА.

Взам. инв. N

Подп. и дата

Данное проектное решение приводит к незаконному капитальному ремонту.

Обоснование со ссылкой на документы.

Утверждение	Описание	Ссылка на документы	Текст нормативного документа
Окно — это часть системы вентиляции.	Очевидное утверждение. При этом следует заметить, что в СП по вентиляции указано что «Поступление наружного воздуха в помещения следует предусматривать через специальные приточные устройства в наружных стенах или окнах.» также в СП по шуму указано что допустимые уровни шума даны при условии открытых форточек или иных устройств обеспечивающих приток воздуха.	СП 60.13330.2016 Отопление, вентиляция и кондиционирование воздуха.	7.1.10 Естественную вытяжную вентиляцию для жилых, общественных, административных и бытовых помещений следует рассчитывать на разность плотностей наружного воздуха при температуре 5°С и внутреннего воздуха при температуре в холодный период года. Поступление наружного воздуха в помещения следует предусматривать через специальные приточные устройства в наружных стенах или окнах.
		СП 51.13330.2011 Защита от шума. (Таблица 1. Примечание)	2 Допустимые уровни шума от внешних источников в помещениях, приведенные в поз.5-12, установлены при условии обеспечения нормативного воздухообмена, т.е. при отсутствии принудительной системы вентиляции или кондиционирования воздуха, - должны выполняться при условии открытых форточек или иных устройств, обеспечивающих приток воздуха.
Установка шумозащитных вентиляционных устройств является заменой элемента системы вентиляции.	При установке клапана приток воздуха в помещение будет происходить не через форточку (открытое окно), а через приточное устройство (клапан). В противном случае отсутствует какая-либо защита от шума. При этом в соответствии с документацией производителя проем для прохождения воздуха составляет 16*1,2*2 = 38,4 см^2 А для обычного окна в наших квартирах поем, при открытии в режиме проветривания, составляет как минимум – 2100 см^2	Документация производителя вентиляционного клапана	Приложение 1-4
Система вентиляции это система	Очевидное утверждение.	Федеральный закон от 30.12.2009 N 384-ФЗ (ред. от 02.07.2013)	21) **система инженерно-технического обеспечения** - одна из систем здания или сооружения,

инженерно-технического обеспечения		"Технический регламент о безопасности зданий и сооружений" Статья 2. Основные понятия	предназначенная для выполнения функций водоснабжения, канализации, отопления, **вентиляции**, кондиционирования воздуха, газоснабжения, электроснабжения, связи, информатизации, диспетчеризации, мусороудаления, вертикального транспорта (лифты, эскалаторы) или функций обеспечения безопасности;
Замена элементов системы инженерно-технического обеспечения является капитальным ремонтом.	Капитальный ремонт - … замена и (или) восстановление систем инженерно-технического обеспечения и сетей инженерно-технического обеспечения объектов капитального строительства или их элементов.	"Градостроительный кодекс Российской Федерации" от 29.12.2004 N 190-ФЗ (ред. от 25.12.2018) ГрК РФ Статья 1. Основные понятия, используемые в настоящем Кодексе	14.2) капитальный ремонт объектов капитального строительства (за исключением линейных объектов) - замена и (или) восстановление строительных конструкций объектов капитального строительства или элементов таких конструкций, за исключением несущих строительных конструкций, замена и (или) восстановление систем инженерно-технического обеспечения и сетей инженерно-технического обеспечения объектов капитального строительства или их элементов, а также замена отдельных элементов несущих строительных конструкций на аналогичные или иные улучшающие показатели таких конструкций элементы и (или) восстановление указанных элементов;

Таким образом установка вентиляционных устройств в окна является заменой элементов системы инженерно-технического обеспечения что в свою очередь является капитальным ремонтом.

В отсутствие насильно проведенного капитального ремонта проектная документация не состоятельна и противоречит законодательству РФ. (п.8 ч.1 Постановления Правительства РФ от 16.02.2008 N 87)

Приложение 1-1. Письмо МУ «Единая служба заказчика»

МУНИЦИПАЛЬНОЕ КАЗЕННОЕ УЧРЕЖДЕНИЕ МУНИЦИПАЛЬНОГО ОБРАЗОВАНИЯ ГОРОД КРАСНОДАР «ЕДИНАЯ СЛУЖБА ЗАКАЗЧИКА»
Северная ул., 279, г. Краснодар, 350020
Тел./факс: (861) 298-09-39, 298-09-12
e-mail: mku-sz@rambler.ru
ИНН 2309071138 ОКПО 53421345
КПП 230801001

241117 № 11951/66

на б/н от

Муниципальным казенным учреждением муниципального образования город Краснодар «Единая служба заказчика» (далее - Учреждение) рассмотрено Ваше обращение по вопросу предоставления документации по объекту: «Автомобильная дорога местного значения по ул. им. Думенко от ул. им. 70-летия Октября до ул. им. Калинина в г. Краснодаре».

По результатам рассмотрения сообщаем следующее:

- акт выбора земельного участка: с 1 марта 2015 года утратили силу ст. 30 и 31 ЗК РФ. В связи, с чем необходимость подготовки и согласования акта выбора земельного участка отсутствует, порядок предоставления земельных участков осуществляется на основании генерального плана территории, правил землепользования и застройки территорий;
- документация по берегоукреплению реки Кубани: в данном проекта не разрабатывалась;
- согласование министерства природных ресурсов РФ: не требуется;
- государственная экологическая экспертиза: согласно закона Краснодарского края от 12.03.2007 г. N 1205-КЗ "Об экологической экспертизе на территории Краснодарского края" представлен перечень объектов подлежащих проведению экологическое экспертизы. Так как строительство автомобильной дороги по ул. им. Думенко не относится ни к одному объекту из вышеуказанного перечня, экологическая экспертиза объекта не проводилась;
- раздел ГОЧС проектной документации: рассматриваемый объект не относиться к указанным объектам в ст. 48.1 ГрК РФ, в связи, с чем разработка раздела по гражданской обороне, мероприятий по предупреждению чрезвычайных ситуаций природного и техногенного характера, мероприятий по противодействию терроризму не требуется;
- какие права имеются на земельные участки, и чем они подтверждаются: в настоящее время Учреждением ведутся работы по оформлению земельно - правовой документации;

- является ли этот отрезок дороги частью какой-либо разработанной и утвержденной концепции или выступает самостоятельным проектом: данный проект реализовывался в соответствии с генеральным планом муниципального образования город Краснодар, начала работ положено в 2010г., и в настоящее время продолжаются работы по реализации объекта.

Остальная запрашиваемая документация находиться на оптическом носителе информации в электроном виде.

Приложение: 1 CD диск.

Заместитель директора А.Г.Канайчев

В.Э.Заходякин
Л.В.Вандина
298-09-18

Приложение 1-2. Заключение независимой экспертизы

Общество с ограниченной ответственностью
«Межрегиональный экспертный центр «Партнер»
свидетельство об аккредитации номер RA.RU.610674

«УТВЕРЖДАЮ»
Директор
_____ С.В. Сбоев
М.П.
«20» Февраля 2018 г.

ЛОКАЛЬНОЕ ЗАКЛЮЧЕНИЕ

По результатам экспертизы раздела
«Мероприятия по охране окружающей среды»

по объекту: «Автомобильная дорога местного значения
по ул. им. Думенко от ул. им. 70-летия Октября до ул. им.
Калинина в г. Краснодаре»

Вологда 2018 г.

1. Общие положения.

1.1 Основания для проведения экспертизы (перечень поданных документов, реквизиты договора о проведении экспертизы, иная информация):

Договор № МЭЦ-ОР/888-15/01/1-1 от «23» января 2018 г.

1.2 Сведения об объекте экспертизы с указанием вида и наименования рассматриваемой документации (материалов), разделов такой документации:

Объектом экспертизы является раздел «Мероприятия по охране окружающей среды»

1.3 Сведения о предмете экспертизы с указанием наименования и реквизитов нормативных актов и (или) документов (материалов), на соответствие требованиям (положениям) которых осуществлялась оценка соответствия:

Предметом экспертизы является оценка соответствия раздела «Мероприятия по охране окружающей среды» техническим регламентам, национальным стандартам.

1.4 Идентификационные сведения об объекте капитального строительства:

Объект – «Автомобильная дорога местного значения по ул. им. Думенко от ул. им. 70-летия Октября до ул. им. Калинина в г. Краснодаре»

1.5 Идентификационные сведения о лицах, осуществивших подготовку проектной документации:

ОАО «ТИЖГП «Краснодаргражданпроект»

Адрес организации: 350063, РФ , Краснодарский край, г. Краснодар, ул.Мира, д.58, литер Н, оф.10

Свидетельство о допуске к определенному виду или видам работ, которые оказывают влияние на безопасность объектов капитального строительства № 001424 от 19.05.2014 года, выданное саморегулируемой организацией – Союз «Региональное объединение проектировщиков Кубани» саморегулируемая организация.

1.6 Идентификационные сведения о заявителе, застройщике, заказчике:

Заказчик: МО ГК МКУ «Единая служба заказчика»

2. Описание рассмотренной документации

2.1 Сведения о задании застройщика или заказчика на выполнение Мероприятий по охране окружающей среды (если Мероприятия по охране окружающей среды выполнялась на основании договора), иная информация, определяющая основания и исходные данные для подготовки Мероприятий по охране окружающей среды:

- Техническое задание на разработку проектной документации по объекту: «Автомобильная дорога местного значения по ул. им. Думенко от ул. им. 70-летия Октября до ул. им. Калинина в г. Краснодаре».

2.2 Перечень рассмотренных разделов проектной документации:

Экспертиза раздела «Мероприятий по охране окружающей среды».

2.3 Описание основных решений (мероприятий) по результатам экспертизы Мероприятий по охране окружающей среды.

Проектируемый участок расположен в западной части г. Краснодара, проходит по территории Государственного Аграрного Университета, и соединяет два транспортных узла:

ул. 70-летия Октября, ул. Алма-Атинской и ул. Думенко ул. Калинина, ул. Академика Лукьяненко и ул. Думенко

Основной задачей данного проекта является строительство ул. им. Думенко от ул. 70-летия Октября до ул. Калинина и реконструкция ул. им. Калинина от ул. им. Думенко до ул. им. Академика Лукъяненко для связи Юбилейного микрорайона г. Краснодара с выездом из города.

В разделе произведена оценка негативного воздействия на окружающую среду в периоды строительства и эксплуатации объекта.

Разработаны природоохранные мероприятия, направленные на минимизацию воздействия на природные экосистемы и здоровье человека.

Выявлены источники выбросов загрязняющих веществ в атмосферный воздух в период строительства и эксплуатации объекта. Количественные характеристики выбросов определены с использованием действующих расчетных методик. Для оценки воздействия выбросов на атмосферный воздух проведены расчеты рассеивания.

Комплекс работ по строительству и эксплуатации объекта сопровождается выбросом в атмосферу загрязняющих веществ.

По характеру выбросов на период строительных и подготовительных работ на проектируемой территории выделяют 26 неорганизованных источников выбросов, на период эксплуатации 7-ь источников, из которых 2-организованных источника.

На период строительных работ выбросы носят временный характер и составляют 42,89 т/период, в атмосферу выбрасывается 22 наименований ЗВ и три групп обладающих эффектом суммации.

На период эксплуатации выбросы носят постоянный характер и составляют - 55,1 т/год в атмосферу выбрасывается 13-ть наименований ЗВ и одна группа обладающая эффектом суммации.

Расчеты рассеивания вредных веществ в атмосфере, на период эксплуатации объекта, выявили максимальные приземные концентрации вредных веществ на проектируемой застройке.

В результате произведенных расчетов установлено, максимальная приземная концентрация с учетом фона при эксплуатации достигается по диоксид азоту 0,45 долей ПДК. Без учета фона показатели по диоксид азоту составляют 0,30 долей ПДК.

На границе застройки максимальная концентрация достигается по диоксид азоту и составляет 0,16 долей ПДК.

Таким образом, эксплуатация объекта оказывает допустимое воздействие на уровень загрязнения атмосферы в данном районе, не превышающее санитарные нормы.

Размеры санитарно-защитной зоны в соответствии с СанПин 2.2.1/2.1.1.1200-03 (в новой редакции) и возможность ее организации на период строительства не нормируется.

На период эксплуатации согласно СанПин 2.2.1/2.1.1.1200-03 (новая редакция) таб. 7.1.2. для локальных очистных сооружений данного типа санитарно защитная зона принимается в размере 15 м, которая соблюдается во всех направлениях. СЗЗ от проектируемой КНС составляет 20 м. - соблюдается во всех направлениях.

Анализ проведенных расчетов в данном проекте показал, что объект на период строительства и эксплуатации оказывает допустимое вредное воздействие на окружающую среду.

Шумовое воздействие в период строительства носит временный, периодический характер, зависит от количества, мощности и технического состояния используемой техники. По результатам проведенных расчетов, уровни шумового воздействия в период строительства не превышают допустимых величин. Таким образом, проведение строительных работ, возможно, проводить без дополнительных мероприятий снижающих уровень шума.

Оценка шумового воздействия и мероприятия по защите от шума в период эксплуатации разрабатывается отдельным проектом и в данном разделе не рассматривается (см.том 0.3 27/2015К -НИР.ШР «Отчет о научно-исследовательской работе. Оценка шумового режима объекта»).

Выполненные расчетные исследования шумового режима территории и помещений жилых домов, а также разработанные шумозащитные мероприятия позволяют сделать следующие выводы:

- территории и помещений зданий с нормируемыми уровнями шума, расположенных на примагистральной территории проектируемой автомобильной дороги имеют превышения уровней шума над нормативными значениями:

- от 1,3 до 9,3 по ул. Генерала Шифрина №№ 1, 1/1, 5, 7;

- от 2,7 до 6,7 дБА по ул. Калинина 13, корп. 63 и 64;

- от 1,4 до 12,2 дБА по ул. Южной от ул. Восточной до ул. им. Академика Лукьяненко.

Превышения уровней шума в помещениях офисов, расположенных на первом и втором этажах многоэтажных жилых домов по ул. Генерала Шифрина, отсутствуют.

Превышения эквивалентных уровней звука на территории и в помещениях учебных корпусов факультета ветеринарной медицины КубАГУ не наблюдаются.

Для защиты жилых помещений квартир от повышенных уровней шума, оконные проемы которых ориентированы источник шума (проектируемая автомобильная дорога), предусмотрена установка шумозащитных вентиляционных устройств обладающих звукоизоляцией от транспортного шума RA > 20,0 - 30,0 дБА.

На листе 43 тома 27/2015К-ТКР.АД2.1. ВОН (Сводная ведомость объемов работ) указано что предусматривается устройство вентиляционных шумозащитных устройств (оконный гигрорегулируемый приточный клапан Аегесо с шумопоглощением ЕНА755 или эквивалент).

Представлен перечень отходов, образующихся в период строительства и эксплуатации объекта, произведена их классификация и количественная оценка. Разработаны мероприятия по сбору, временному хранению и утилизации отходов. Временное хранение отходов предусмотрено в специальных местах, оборудованных в соответствии с действующими нормами и правилами.

Образующиеся на период строительства и эксплуатации отходы по опасности для окружающей природной среды относятся к 1, 3, 4 и 5 классу (по критериям отнесения опасных отходов к классу опасности для окружающей природной среды в соответствии с приказом МПР России от 30.07.2003 № 663).

На объекте при эксплуатации образуется 5 видов отходов.

Масса отходов составляет 606,24 т/год.

Все отходы, образующиеся на период эксплуатации, подлежат утилизации.

При строительстве образуется 14 видов отходов.

При демонтажных работах образуется 8 видов отходов.

Итого масса отходов составит: 100796,25 т/период

Отходы подлежат вывозу на полигоны и специализированные предприятия для захоронения и утилизации.

Рекомендуемые методы обращения с отходами позволят исключить попадание отходов в почву, загрязнение атмосферного воздуха и поверхностных вод.

Сброс загрязненных стоков на рельеф отсутствует. В проекте предусмотрены мероприятия по защите водоемов и почвы от загрязнения. Загрязнение почвы и водоемов сточными водами исключается.

На период строительства обеспечение водой предусматривается от инвентарных передвижных емкостей периодически заполняемых водой (для выполнения объемов СМР), от инвентарных питьевых бачков регулярно заполняемых водой (для санитарно-бытовых помещений).

Канализование санитарно-бытовых помещений на период строительства предусматривается в пластиковые емкости с дальнейшим вывозом предприятием по договору, имеющем лицензию на осуществление деятельности по использованию, обезвреживанию и размещению отходов. Для строителей предусматривается использование биотуалетов, с дальнейшим вывозом отходов по договору.

Сбор стоков с загрязнённых участков предусматривается в устанавливаемую временную герметичную ёмкость для сбора стоков.

При соблюдении всех вышеперечисленных в данном разделе мероприятий, загрязнение почвы и водоемов сточными водами исключается, что не будет способствовать ухудшению экологической ситуации в районе проектируемого объекта.

На основании закона РФ «Об охране окружающей среды» от 10.02.2002 г. № 7-ФЗ (с учетом изменений)» все зеленые насаждения подлежат охране.

Во всех случаях сноса и пересадки деревьев и кустарников, повреждения зеленых насаждений, попадающих под пятно застройки, организации строительства, прокладки инженерных сетей, капитальном ремонте и реконструкции зданий и сооружений определяется ущерб, наносимый земельному фонду (восстановительная стоимость).

По результатам обследования валке подлежит 825 деревьев твёрдых и мягких пород диаметром от менее 16 см до 70 см. и срезка кустарника в количестве 1916 шт., а также газона 1980,2 м2.

Площадь проектируемых зеленых насаждений составляет 26715 м2.

Проектом предусмотрены следующие мероприятия по озеленению:

- посадка деревьев и кустарников;
- устройство газона;
- высадка цветников.

Ассортимент зеленых насаждений принят характерный для г. Краснодара. Вдоль проезжей части предусматривается рядовая посадка деревьев и кустарников.

Рядовая посадка деревьев производится на расстоянии 5м друг от друга. В однорядной посадке кустарников высаживаются 3шт.на 1 пог.м., в группе-3шт.на 1м2.

Проектом предусмотрено создание разнотравного газона с использованием газонной травы (расход 4кг/100м2)

Посадка зеленых насаждений осуществляется с обеспечением минимальных расстояний до инженерных сетей и других сооружений.

Посадка растений производится с подсыпкой растительного грунта.

Все работы по озеленению производятся в весенне-осенний период.

Озеленение и благоустройство территории выполняется в достаточном объеме, взаимоувязано с благоустройством прилегающих территорий, проектируемой застройкой и благоустройством.

Влияние на животный мир не прогнозируется ни в процессе строительства, ни при эксплуатации объекта.

Определены затраты на реализацию природоохранных мероприятий и компенсационных выплат. Предусмотрен производственный экологический контроль и мониторинг за воздействием на окружающую среду.

Организации-застройщику в период строительства объектов надлежит:

- осуществить плату за негативное воздействие на окружающую среду в соответствии со статьей 16 ФЗ «Об охране окружающей среды»;

- выполнить в полном объеме мероприятия по охране окружающей среды, разработанные в данном разделе проекта.

3. Выводы по результатам рассмотрения.

3.1 Выводы о соответствии или несоответствии в отношении рассмотренных разделов проектной документации.

В процессе проведения экспертизы были выставлены следующие замечания:

1) Нарушены требования п. 9 таблицы 1 и примечания 2 к Таблице 1 СП 51.13330.2011. В соответствии с расчетом шума на период эксплуатации дороги территории и помещения зданий, расположенных на примагистральной территории имеют превышения уровней шума над нормативными значениями от 1,3 до 12,2 дБА.

Для снижения уровня шума до нормируемых значений применяется установка шумозащитных вентиляционных устройств обладающих звукоизоляцией от транспортного шума RA > 20,0 - 30,0 дБА. Данное проектное решение не может снизить уровень шума до нормативных значений по следующим причинам.

- в соответствии с примечанием 2 к таблице 1 Допустимые уровни шума от внешних источников в помещениях, установлены при условии обеспечения нормативного воздухообмена, т.е. при отсутствии принудительной системы вентиляции или кондиционирования воздуха, должны выполняться при условии открытых форточек или иных устройств, обеспечивающих приток воздуха. В домах на примагистральной территории отсутствует система принудительной вентиляции соответственно расчет должен быть выполнен при условии открытых окон, шумозащитные свойства которых не могут измениться при установке вентиляционных устройств.
- не предоставлено подтверждение обеспечения нормативного воздухообмена после установки вентиляционных клапанов.
- на сайте производителя AERECO в разделе документации https://www.aereco.ru/wp-content/uploads/2016/08/Protokol_EMM_EHA.pdf приведена информация о шумозащитных свойствах клапана и указано, что

звукоизоляция закрытого окна «практически не снижается».Производитель вентиляционных клапанов не подтверждает защиту от транспортного шума RA > 20,0 - 30,0 дБА

2) Нарушены требования пп. 11, 15 ст. 48 Градостроительного кодекса РФ. Проектная документация разрабатывается на основании задания застройщика или технического заказчика и утверждается застройщиком, техническим заказчиком, лицом, ответственным за эксплуатацию здания. В предоставленной документации отсутствуют сведения о назначении МКУ «Единая служба заказчика» функциями Заказчика или Технического заказчика по жилым домам. Отсутствуют сведения о согласовании установки шумозащитных клапанов в помещениях жилых домов. МО ГК МКУ «Служба заказчика» не может принимать технических решений по данным жилым домам.

3) Документация предоставлена не в полном объеме. Отсутствует том 0.3 27/2015К -НИР.ШР «Отчет о научно-исследовательской работе. Оценка шумового режима объекта». Не предоставлены результаты сертификационных испытаний окон по ГОСТ Р ИСО 10140.2 и ГОСТ Р ИСО 10140.4 в соответствии с разделом 9 СП 51.13330.2011

3.2. Общие выводы

Изложенная в разделе «Мероприятия по охране окружающей среды» информация не соответствует требованиям норм и правил РФ, окончательная экспертная оценка может быть проведена после предоставления откорректированного в соответствии с принятыми технологическими решениями раздела.

Перечень мероприятий по охране окружающей среды

Аттестат № МС-Э-95-2-4848

Охрана окружающей среды _____ **Большакова Ю.А.**

РОСАККРЕДИТАЦИЯ

ФЕДЕРАЛЬНАЯ СЛУЖБА ПО АККРЕДИТАЦИИ

0000619

СВИДЕТЕЛЬСТВО ОБ АККРЕДИТАЦИИ
на право проведения негосударственной экспертизы проектной документации и (или) негосударственной экспертизы результатов инженерных изысканий

№ RA.RU.610674 (номер свидетельства об аккредитации) № 0000619 (учетный номер бланка)

Настоящим удостоверяется, что Общество с ограниченной ответственностью " Межрегиональный экспертный центр "Партнер" (ООО " Партнер ") (полное и (в случае, если имеется) сокращенное наименование и ОГРН юридического лица)

ОГРН 1143525020737

место нахождения 160000, Обл. Вологодская, г. Вологда, ул. Первомайская, д. 12 А, офис 2. (адрес юридического лица)

аккредитовано (а) на право проведения негосударственной экспертизы проектной документации (вид негосударственной экспертизы, в отношении которого получена аккредитация)

СРОК ДЕЙСТВИЯ СВИДЕТЕЛЬСТВА ОБ АККРЕДИТАЦИИ с 15 января 2015 г. по 15 января 2020 г.

Руководитель (заместитель Руководителя) органа по аккредитации (подпись) М.А. Якутова (Ф.И.О.)

М.П.

ЗАО «ОПЦИОН», Москва, 2014 год, «Б», лицензия № 05-05-59/003 ФГС РФ, тел. (495) 726 4742, www.opcion.ru

Прошито, пронумеровано и скреплено
печатью и подписью 11 листов
Директор
ООО «Партнер»
Сбоев С.В.

Приложение 1-3. (Страница из проектной документации)

Эквивалентный и максимальный уровни внешнего шума на период строительства проникшего в помещения жилых домов **не превышают** нормативный уровень звука в жилых помещениях (эквивалентный уровень звука - 40 дБА и максимальный 55 дБА).

Также уровни звукового давления в октавных полосах среднегеометрических частот от источников шума объекта не превышают (ниже) нормативных показателей в дневное время суток.

Таким образом, проведение строительных работ, возможно, проводить без дополнительных мероприятий снижающих уровень шума.

4.1.8.2. Мероприятия по защите от шума на период эксплуатации

Оценка шумового воздействия и мероприятия по защите от шума в период эксплуатации разрабатывается отдельным проектом и в данном разделе не рассматривается (см.том 0.3 27/2015К -НИР.ШР «Отчет о научно-исследовательской работе. Оценка шумового режима объекта»).

Выполненные расчетные исследования шумового режима территории и помещений жилых домов, а также разработанные шумозащитные мероприятия позволяют сделать следующие выводы:

- территории и помещений зданий с нормируемыми уровнями шума, расположенных на примагистральной территории проектируемой автомобильной дороги имеют превышения уровней шума над нормативными значениями:
- от 1,3 до 9,3 по ул. Генерала Шифрина №№ 1, 1/1, 5, 7;
- от 2,7 до 6,7 дБА по ул. Калинина 13, корп. 63 и 64;
- от 1,4 до 12,2 дБА по ул. Южной от ул. Восточной до ул. им. Академика Лукьяненко.

Превышения уровней шума в помещениях офисов, расположенных на первом и втором этажах многоэтажных жилых домов по ул. Генерала Шифрина, отсутствуют.

Превышения эквивалентных уровней звука на территории и в помещениях учебных корпусов факультета ветеринарной медицины КубАГУ не наблюдаются.

Для защиты жилых помещений квартир от повышенных уровней шума, оконные проемы которых ориентированы источник шума (проектируемая автомобильная дорога), предусмотрена установка шумозащитных вентиляционных устройств обладающих звукоизоляцией от транспортного шума RA ≥ 20,0 – 30,0 дБА.

4.2. Мероприятия по охране поверхностных и подземных вод

4.2.1. Воздействие объекта на поверхностные воды

Возможными источниками загрязнения поверхностных и подземных вод являются:

<u>На период строительства:</u>

-неочищенные или недостаточно очищенные производственные сточные воды;
-поверхностный сток со строительной площадки;
-места хранения отходов производства.

Вынос строительной грязи на проезжую часть дороги не допускается.

Мойка и ремонт строительной техники, автотранспорта должен производиться на производственной базе подрядчика.

Приложение 1-4

ЕНА² 11-35/17-35 Шаблон для фрезеровки

Внимание!:
При печати данного документа выберите:
- Формат бумаги А3;
- В настройках принтера, в параметрах страницы, напротив „масштабирование", укажите „Нет".

Фрезеровка:
2 x (160 x 12 мм)

Внимание!
При использовании телескопического канала 11501AL, фрезеровать отверстие 352 x 15 мм

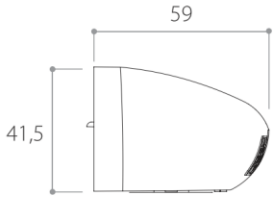

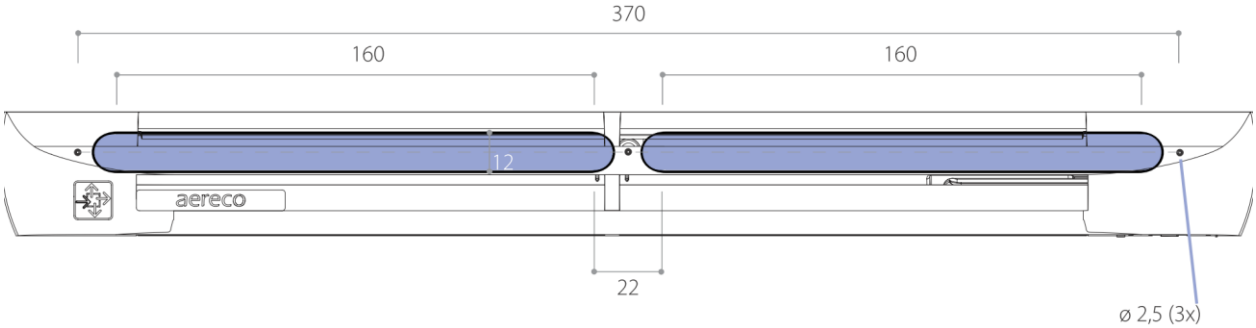

Все размеры в мм

M1 : 1

Представительство АО «Аэрэко» в РФ
105120, г. Москва, Костомаровский пер. ,3
Тел.: +7 (495) 921-36-12 - www.aereco.ru - aerum@aereco.ru

aereco